Pearl

パールスイベルジョイント

Swivel Joint

SRK/SSHシリーズ

カタログ

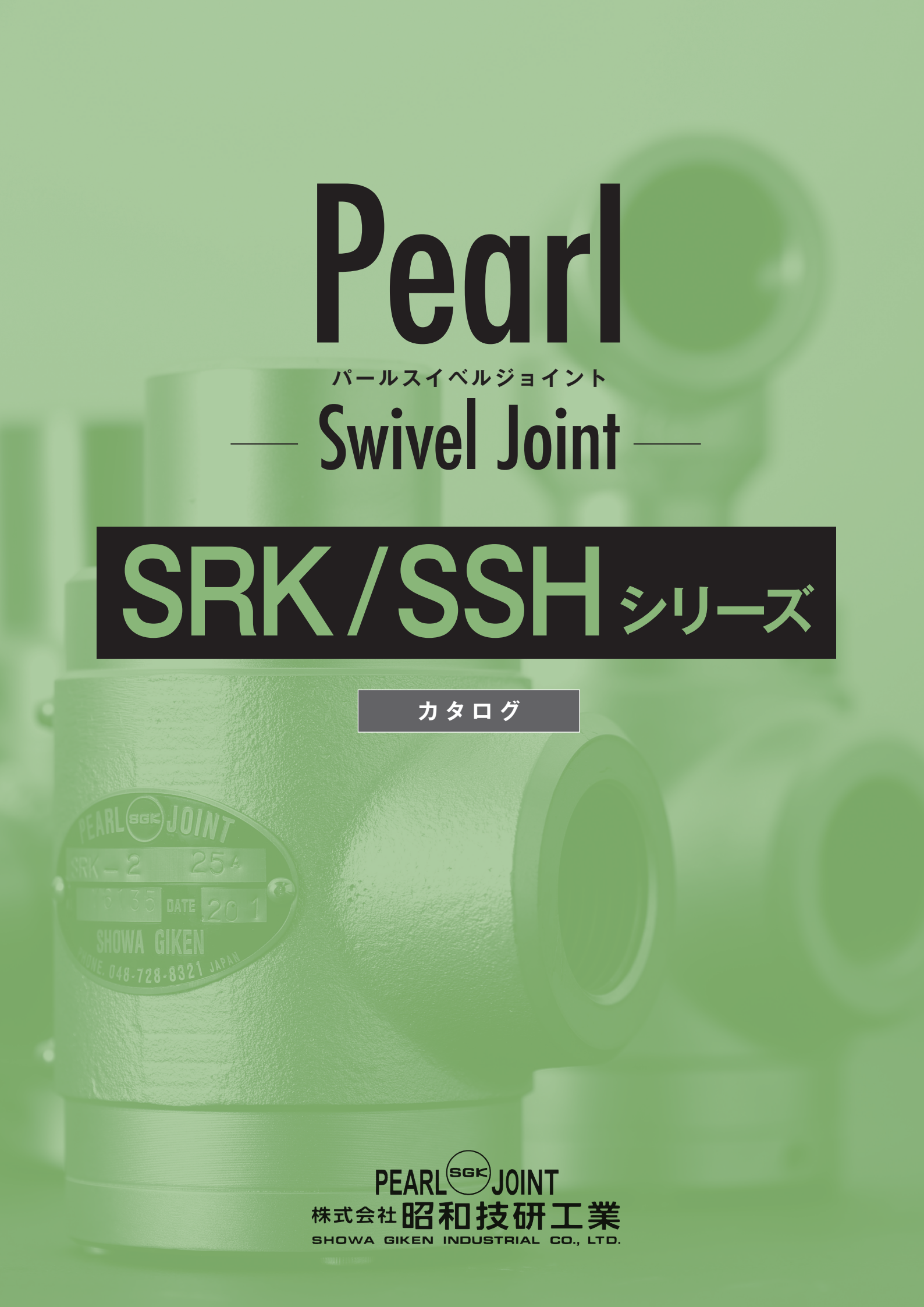

PEARL SGK JOINT

株式会社昭和技研工業

SHOWA GIKEN INDUSTRIAL CO., LTD.

SRKシリーズ

SSHシリーズ

特長

左右のラジアル玉軸受の間に流路を配置したことにより、流体圧力によるスラスト荷重が軸受にかかりません。このため、高圧力域での使用が可能で、圧力変化による動トルクの変化も小さくなっています。

メインシールにOリング（バックアップリング付き）を使用しており、低圧から高圧域まで安定したシール性能を発揮します。

目次

特長 P1
使用条件 P2
スタイル P2
構造と材質 P3
寸法 P4
質量 P5
動トルク P5
機種名と型式 P6
選定上の注意 P6
保守 P7
注文に際して P7
製品保証 P8

記載内容は予告なく変更する場合があります。

使用条件

シリーズ	接続	材質（主要部品）	メインシール	スタイル	サイズ	最大値	
						圧力 (MPa)	温度 (℃)
SRK	テーパねじ (Rc)	炭素鋼	Oリング NBR	2, 3	10A~40A	34.3	100
					50A~65A	24.5	
				2	80A	24.5	
SSH	テーパねじ (Rc)	ステンレス鋼	Oリング NBR	2	10A~25A	20.6	100

注記）各シリーズの標準仕様のメインシールはOリング（NBR）です。

スタイル

形状により、２種類のスタイルがあります。

スタイル2

スタイル3

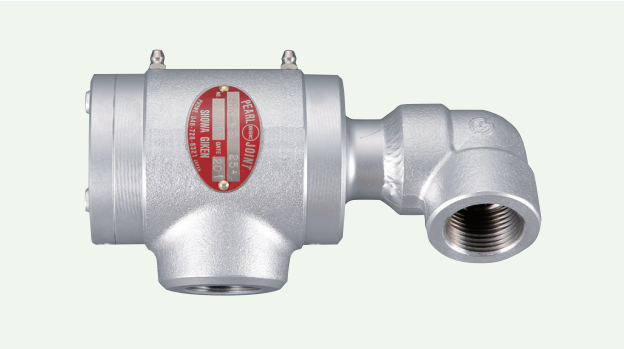

構造と材質

SRK

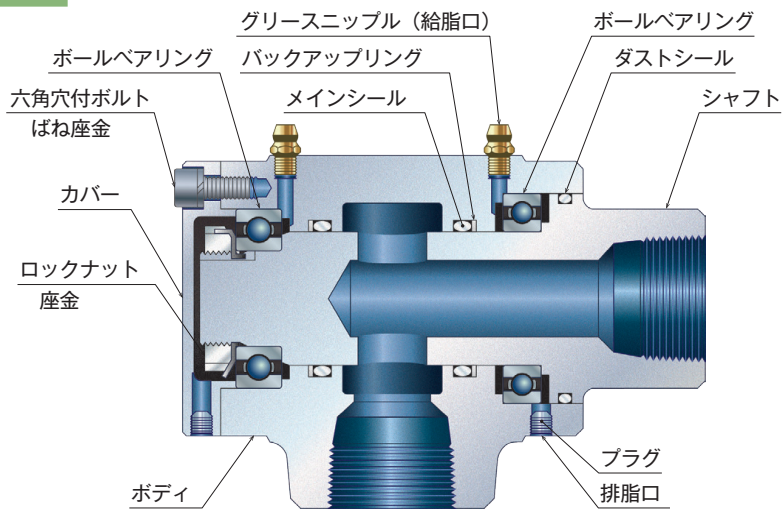

主な構成部品の材質（標準仕様）

部品名称	材質
シャフト	炭素鋼
ボディ	
メインシール	NBR
バックアップリング	PTFE

外装に耐熱塗装が施されています。

SSH

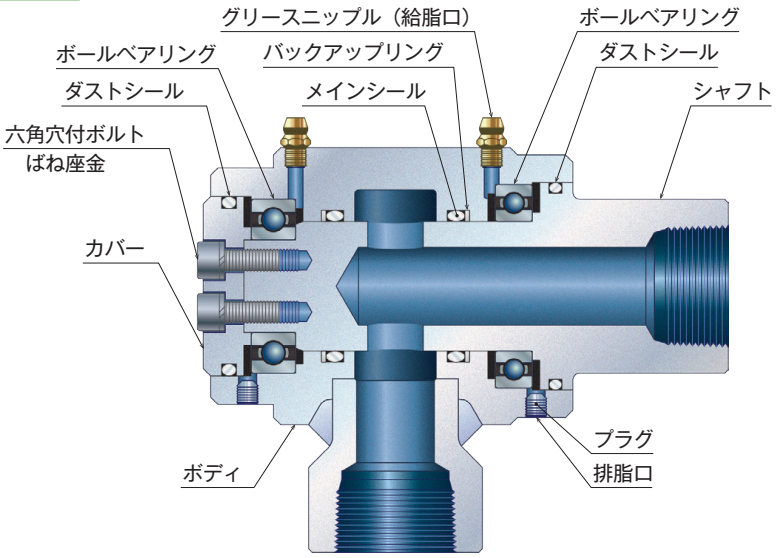

主な構成部品の材質（標準仕様）

部品名称	材質
シャフト	ステンレス鋼
ボディ	
メインシール	NBR
バックアップリング	PTFE

＊10A, 15Aの製品は給脂式ではありません。ボールベアリングは封入 タイプで、
グリースニップルとプラグはありません。

注記）各構成部品の材質は製品図に記されています。
製品図をご希望の方は当社の営業窓口にお問い合わせください。

寸法 （SRKシリーズ/SSHシリーズ）

スタイル2

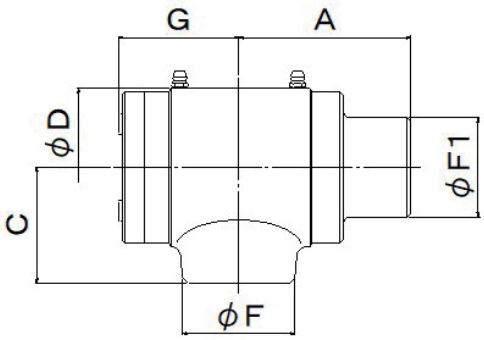

スタイル3

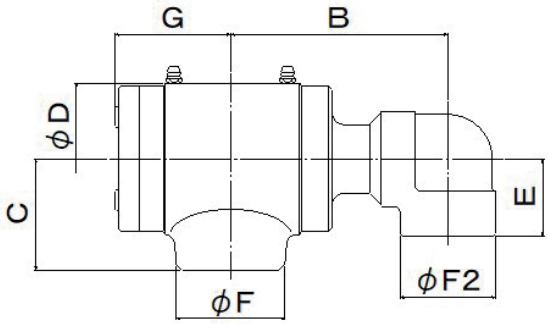

■ SRKシリーズ　寸法表

(mm)

サイズ	接続ねじ	A	B	C	D	E	F	F1	F2	G
10A	Rc3/8	60	85	40	60	26	33	33	27	40
15A	Rc1/2	60	85	40	60	29	33	33	33	40
20A	Rc3/4	82	107	55	75	35	53	38	38	57
25A	Rc1	82	107	55	75	38	53	47	47	57
32A	Rc1¼	115	130	105	95	45	57	57	57	69
40A	Rc1½	120	130	110	95	51	64	64	64	69
50A	Rc2	135	155	130	125	60	77	77	77	88
65A	Rc2½	165	180	155	155	67	95	95	96	94
80A	Rc3	170	-	170	170	-	114	114	-	100

■ SSHシリーズ　寸法表

(mm)

サイズ	接続ねじ	A	C	D	F	F1	G
10A	Rc3/8	59	50	50	36	38	44
15A	Rc1/2	59	50	50	36	38	44
20A	Rc3/4	90	72	75	47	47	54
25A	Rc1	90	72	75	47	47	54

質量

■ SRKシリーズ (kg)

サイズ	スタイル	
	2	3
10A	1.6	1.7
15A	1.6	1.7
20A	3.7	3.9
25A	3.8	4.1
32A	7.0	7.6
40A	7.3	8.0
50A	12.6	13.6
65A	23.0	24.8
80A	28.0	-

■ SSHシリーズ (kg)

サイズ	スタイル
	2
10A	1.4
15A	1.4
20A	3.4
25A	3.4

動トルク

SRKシリーズ　動トルク（10A～80A）

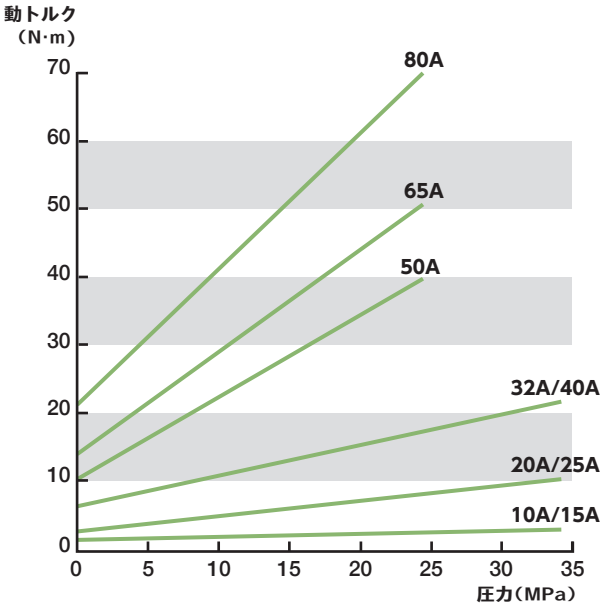

SSHシリーズ　動トルク（10A～25A）

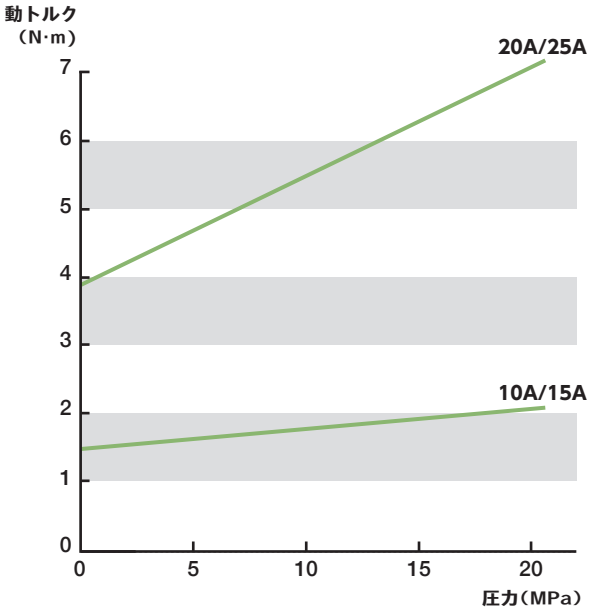

注記 1）動トルクは製品の保存状態、保管期間、流体の種類により変化します。
2）起動トルクは動トルクよりも大きくなります。リンギング（密着現象）を起こしているときの起動トルクはさらに大きくなりますが、異常ではありません。
3）データは社内試験規格に基づいて測定された代表値です。保証値ではありません。

機種名と型式

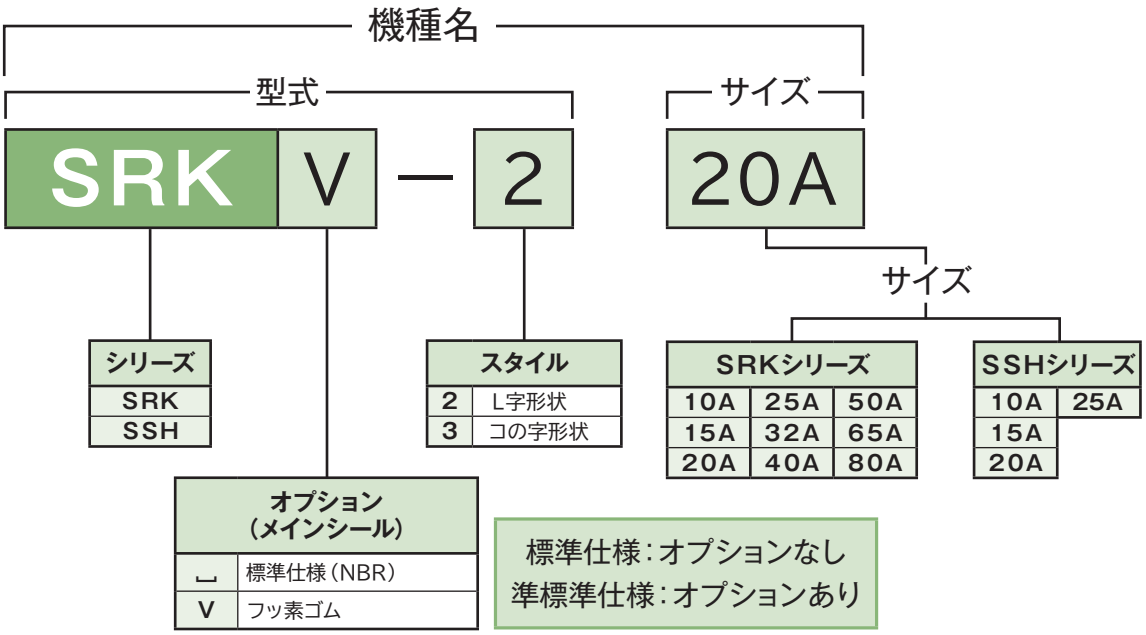

注記）「␣」は空白を示す記号です。機種名は空白を詰めて記載されます。
　　ご不明な点は、当社の営業窓口にお問い合わせください。

選定上の注意

1. 運転条件が使用条件（P2の表）の範囲内にある製品を選択してください。
2. 製品には2個のラジアル玉軸受が組み込まれ、ガタ（あそび）がありません。シャフトの動きはスイベル方向に限定されています。製品を接続するホースや複数の製品を使用する可動パイプラインを導入する際は、ホースや可動パイプラインの動きを十分に検討してからスタイルを選定してください。
3. 必要に応じてオプションを選択してください。
   1）オプションの種類は「機種名と型式」（P6）を参照してください。
4. りん酸エステル系作動油、塩素化炭化水素系作動油、有機溶剤、酸類の場合には、標準仕様のメインシール（NBR）は使えません。代替えシールについてはお問い合わせください。
5. 製品を連続回転で使用することは適切ではありません。製品寿命が短くなります。
6. 製品を腐食させる流体には使用できません。
7. 食品加工機械の安全および衛生に関する設計基準通則（JIS B 9650）に準じた設計はされておりません。
   食品関連設備への使用を検討されている場合はご相談ください。
8. 使用する流体によっては、国の法律や地方自治体が定める規則によって制限を受ける場合があります。

特殊品として、接続がフランジ、差込み溶接、突合せ溶接の製品など、オプションに含まれていない変更を加えた製品も製作いたします。
ご不明な点や特殊品をご希望の場合は、当社の営業窓口にお問い合わせください。

保守

1) 給脂

ボールベアリング、メインシールへの定期的な給脂(補給)が必要です。

右表に示す頻度を目安に給脂してください。

＊グリースは、当社出荷時に製品に給脂している下記銘柄を使用してください。
『シェルルブリカンツジャパン（株）　アルバニヤS1』

給脂頻度（目安）

流体温度（℃）	給脂頻度
0～60	1年 / 1回
60～100	6か月 / 1回

2) 消耗部品の交換

消耗した部品を交換することで、製品をより長く使用することができます。

交換作業は当社に依頼してください。当社の修理プログラムに沿って対応いたします。

製品によっては、修理費用よりも購入代金の方が安い場合があります。

詳しくは、当社の営業窓口までお問い合わせください。

注文に際して

以下の項目をお伝えください。

1)使用中の当社製品を注文する場合

①機種名（製品に貼られている銘板に記載）

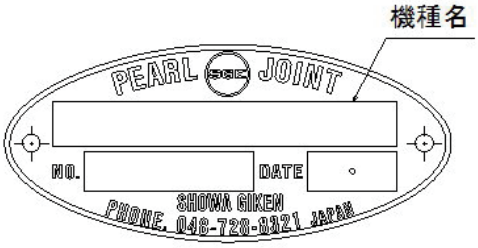

銘板

2) 新規に注文する場合

①機種名（P6を参照）

②関連情報

- ·当社製品を取り付ける装置の名称
- ·使用する流体名
- ·流体の圧力および温度
- ·動作（回転もしくはスイベル）とその頻度
- ·使用環境
- ·ご要望など

ご不明な点は当社の営業窓口にお問い合わせください。

製品保証

保証期間内に不具合が発生した場合は、事前に当社または代理店に連絡の上、製品を当社に返送してください。返送の際は、製品保護のため、梱包には十分注意してください。
製品到着後、当社にて製品の不具合状況を確認させていただきます。製品を構成する部品の材料または製造方法に起因する不具合であることが判明した場合、当社は無償にて修理または新品と交換いたします。

製品保証規定

1. 保証期間

<新品>

当社出荷後（製造年月から）1 年6 か月間、または取付け後1 年間のうち、いずれか早く満了する期間とします。

<修理品>

当社出荷後（製造年月から）6 か月間とします。

2. 有償修理になる場合

①保証期間満了後の故障
②使用条件を逸脱した使用による故障
③使用上の誤り（不適切な保管、取付け、配管、運転、保守など）による故障
④流体の汚れ、流体内の異物による故障
⑤納入後の移動、輸送、落下などによる故障
⑥当社サービス員以外の方が分解・修理・改造した製品の故障
⑦お客様が指定する規格または材料を用いて製造した製品の故障
⑧お客様が支給する部品を使用して製造した製品の故障
⑨火災、天災、地変などの災害および不可抗力による故障

3. 責任範囲

当社の責任は、この製品保証規定による修理、交換および運送費用に限られるものとします。
故障に起因して発生した費用および損害は補償いたしません。

4. 適用地域

この製品保証規定は日本国内に設置される製品に適用されます。
日本国外に設置し使用する場合は、当社の営業窓口にご相談ください。

5. 別の取決めがある場合

製品保証について当社と個別に契約し、その個別契約がこの製品保証規定に優先することが明示されている場合は、この製品保証規定は適用されません。

6. この製品保証規定は、お客様の法律上の権利を制限するものではありません。

番号：SN20009-3
発行：2023 8 31

PEARL SGK JOINT

株式会社昭和技研工業
SHOWA GIKEN INDUSTRIAL CO., LTD.

URL https://www.sgk-p.co.jp

技術相談窓口 TEL. 048-728-8321（代）FAX. 048-728-8360

本社・工場 〒362-0811 埼玉県北足立郡伊奈町西小針7-24
TEL. 048-728-9460（代）FAX. 048-728-9461

東京営業所 〒115-0045 東京都北区赤羽2-64-11
TEL. 03-3598-1400（代）FAX. 03-3598-2700

大阪営業所 〒531-0072 大阪府大阪市北区豊崎2-9-7
TEL. 06-6371-8341（代）FAX. 06-6371-6283

名古屋営業所 〒461-0022 愛知県名古屋市東区東大曽根町41-1
TEL. 052-938-8825（代）FAX. 052-938-6423